ŘEZ B - B

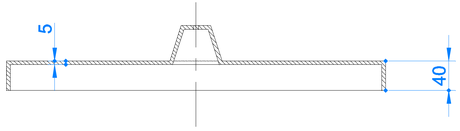

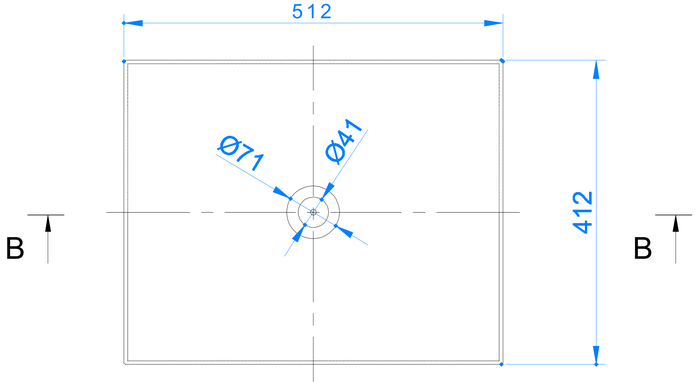

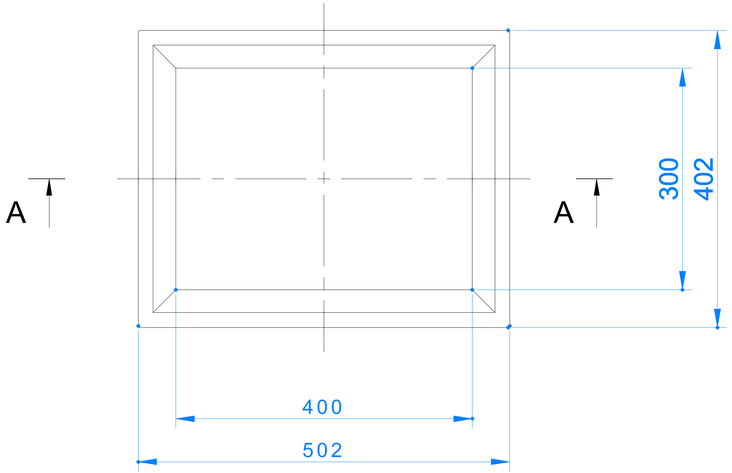
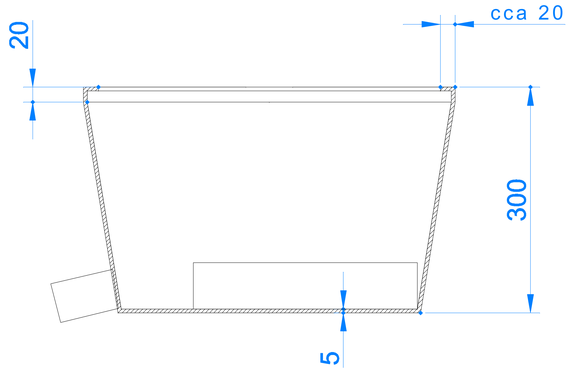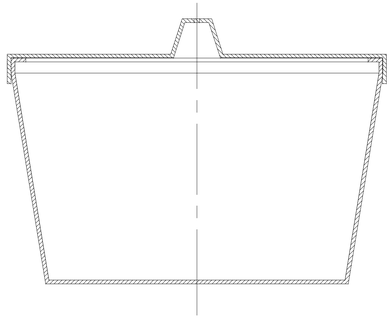
ŘEZ A - A